Ctr.De Manresa a Calaf Km.30.3
Sant Pere Sallavinera 08281
(Barcelona) Spain
Tel. +34 93.868.12.26
Fax. +34 93.868.11.62
E-mail Info@discapa.com

Manuale Tecnico

MAQUINA DISNEY

Fco. López
Dpto. de Diseño
07 Diciembre 09

IMMAGINE 1

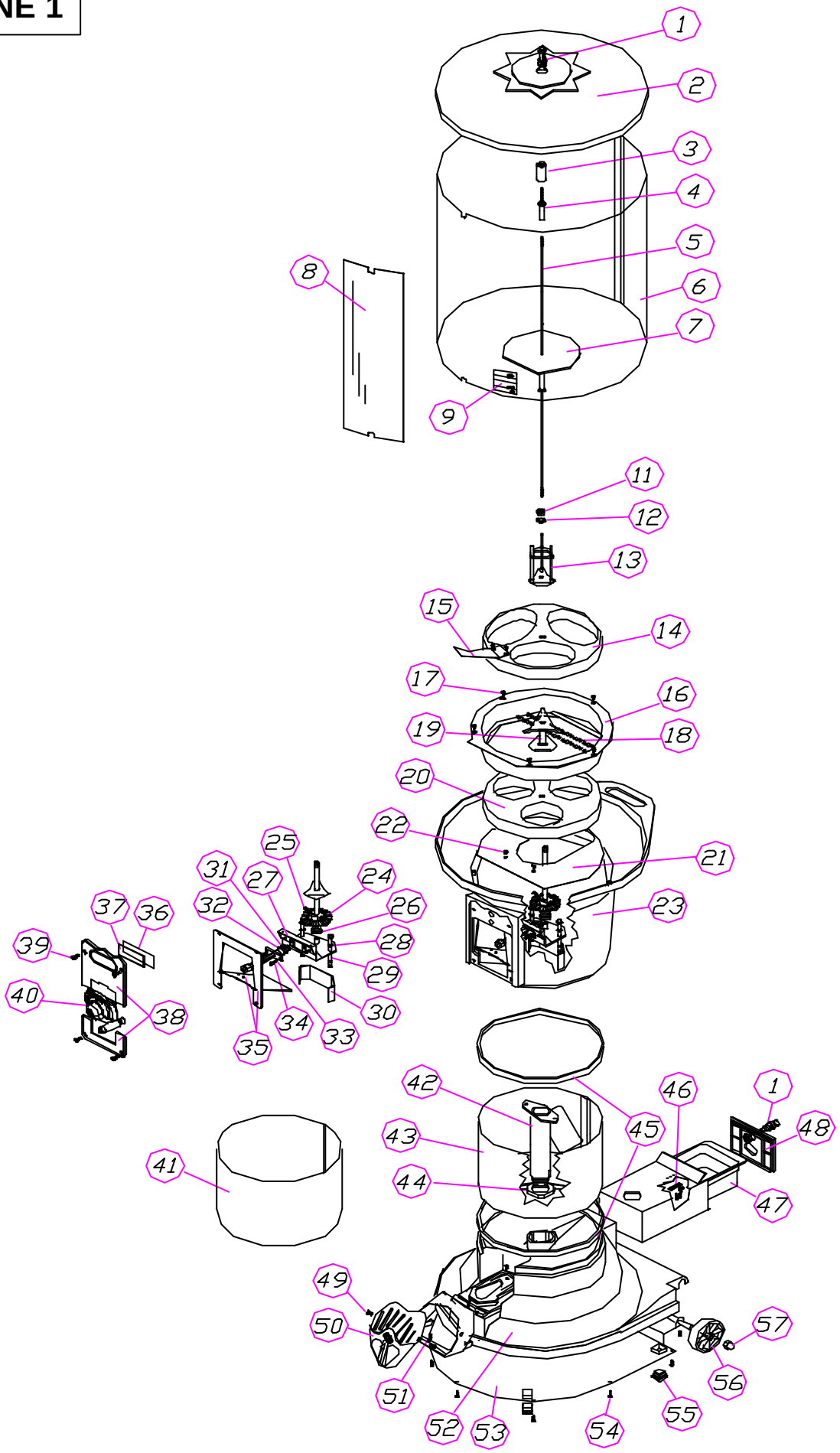
1
2
3
4
5
6
7
8
9
11
12
13
14
15
16
17
18
19
20
21
22
23
24
25
26
27
28
29
30
31
32
33
34
35
36
37
38
39
40
41
42
43
44
45
46
1
48
47
49
50
51
52
53
54
55
56
57

RIEPILOGO		
Nº	Codice	Descrizione
1	R1CE-S/M	SERRATURA
2	R1PL-101	COPERCHIO GIALLO
3	R1MT-041	CONO COPERCHIO
4	R1MT-020	ESTENSIONE ASTA
5	R1MT-022	ASTA 650 MM.
6	R1PL-003	ALTO IMPATTO 650 MM.
7	R1MT-011	PIATTO SUPPORTO CAPSULE
8	R1GR-030	SERIGRAFIA DISNEY DINAMICA
9	R1GR-S/P	ADESIVO REGOLAMENTO
11	R1FE-102	DADO TRIDENTE
12	R1FE-203	RONDELLA TRIDENTE
13	R1MT-031	TRIDENTE 96 MM. – 90 MM. – 66 MM.
14	R1PL-202	DOSATORE OVALE 96 MM. + MESCOLATORE
15	R1PL-205	MESCOLATORE 96 MM.
16	R1PL-203	SUPPORTO MOLLE 96 MM.
17	R1FE-006	VITE SUPPORTO MOLLE
18	R1FE-401	MOLLA SUPPORTO MOLLE
19	R1MT-051	SEPARATORE DOSATORE 96 MM.
20	R1PL-201	DOSATORE ROTONDO 96 MM.
21	R1MT-071	BASE ROTAZIONE CAPSULE 96 MM.
22	R1FE-005	VITE BASE ROTAZIONE CAPSULE
23	R1PL-122	CORPO ROSSO
24	R1PL-301	CORONA 30 D.
25	R1FE-004	VITE ASSE + CORONA
26	R3FE-401	CUSCINETTO
27	R1MT-101	SUPPORTO ASSE Z 96 MM.
28	R1FE-201	GROWER UNIONE CORPO E BASE
29	R1FE-008	VITE UNIONE CORPO E BASE
30	R1MT-111	SUPPORTO ASSE COLONNA
31	R1MT-092A	PIGNONE 10 D. + SPINA ELASTICA
32	R1FE-301	SPINA ELASTICA PIGNONE
33	R1FE-202	GROWER ASSE + PIGNONE
34	R1FE-010	VITE ASSE + PIGNONE
35	R1MT-062	FISSAGIO INTERNO TELAIO GETTONIERA
36	R1GR-201	ADESIVO PVP
37	R1GR-301	PROTEZIONE TELAIO GETTONIERA PVP
38	R1MT-061	TELAIO GETTONIERA
39	R1FE-003	VITE TELAIO GETTONIERA
40	R1MO-S/M	GETTONIERA BOULY
41	R1GR-005	SERIGRAFIA BOULY INFERIORE
42	R1MT-141	TUBO CENTRALE BOULY
43	R1MT-121	CORPO INFERIORE
44	R1PL-302	DADO NYLON TUBO CENTRALE
45	R1PL-132	CERCHIO ROSSO
	R1PL-133	CERCHIO BLU
46	R1MT-132	ANGOLO VANO CASSETTA MONETE
47	R1PL-501	CASSETTA MONETE
48	R1MT-001	SPORTELLO CASSETTA MONETE
49	R1FE-001	VITE COPERCHIO USCITA PRODOTTO
50	R1PL-402	COPERCHIO USCITA PRODOTTO
51	R1FE-002	VITE BASE USCITA PRODOTTO
52	R1PL-113	BASE BLU
53	R1MT-151	BASE METALLICA
54	R1FE-007	VITE BASE METALLICA E VANO CASSETTA
55	R1FE-501	PIEDE BASE METALLICA
56	R1PL-601	ROTELLA
57	R1FE-101	DADO ROTELLA

IMMAGINE 2

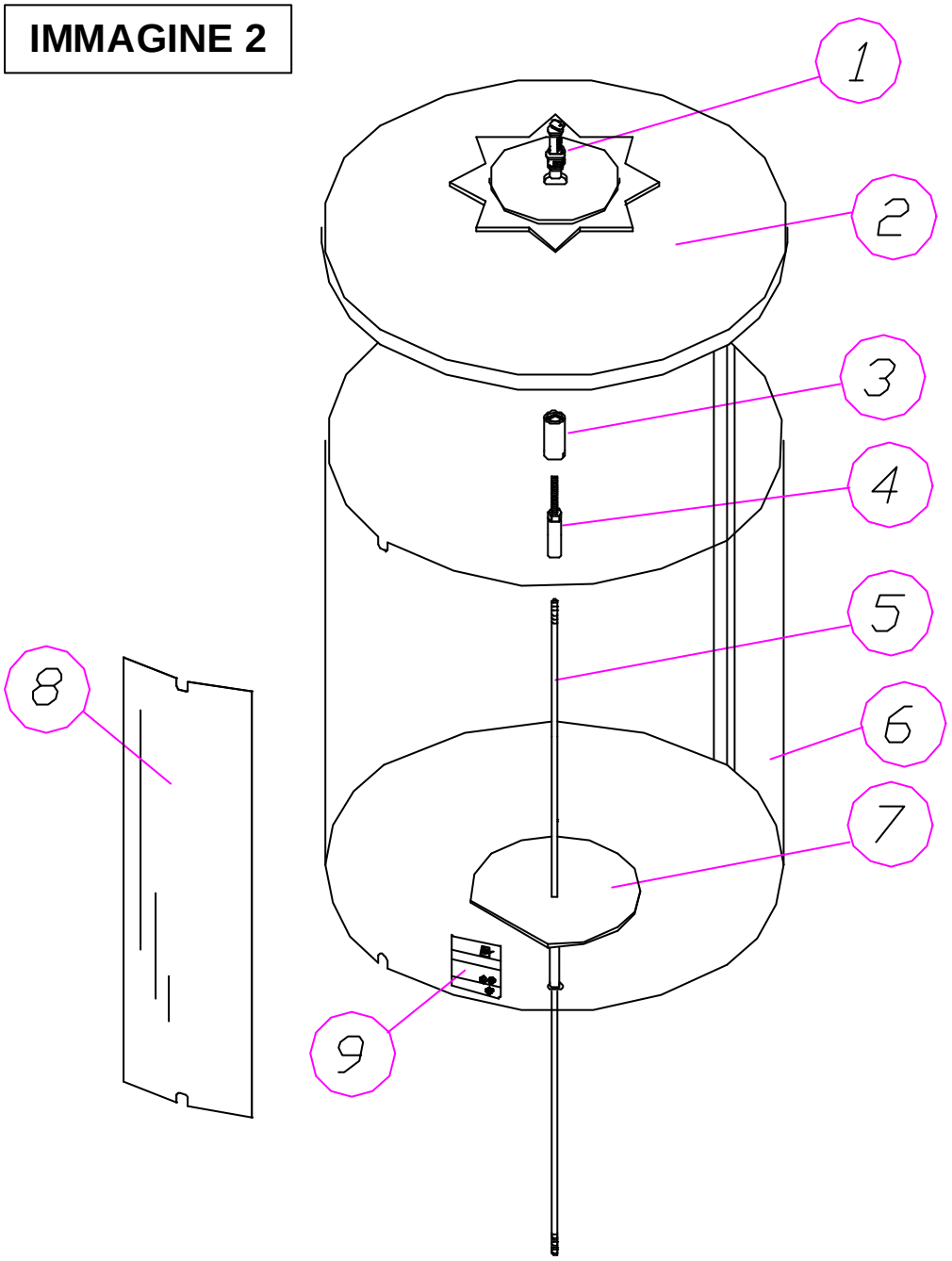

COMPONENTI IMMAGINE 2		
Nº	**Codice**	**Descrizione**
1	R1CE-S/M	SERRATURA
2	R1PL-101	COPERCHIO GIALLO
3	R1MT-041	CONO COPERCHIO
4	R1MT-020	ESTENSIONE ASTA
5	R1MT-022	ASTA 650 MM.
6	R1PL-003	ALTO IMPATTO 650 MM.
7	R1MT-011	PIATTO SUPPORTO CAPSULE
8	R1GR-030	SERIGRAFIA DISNEY DINAMICA
9	R1GR-S/P	ADESIVO REGOLAMENTO

IMMAGINE 3

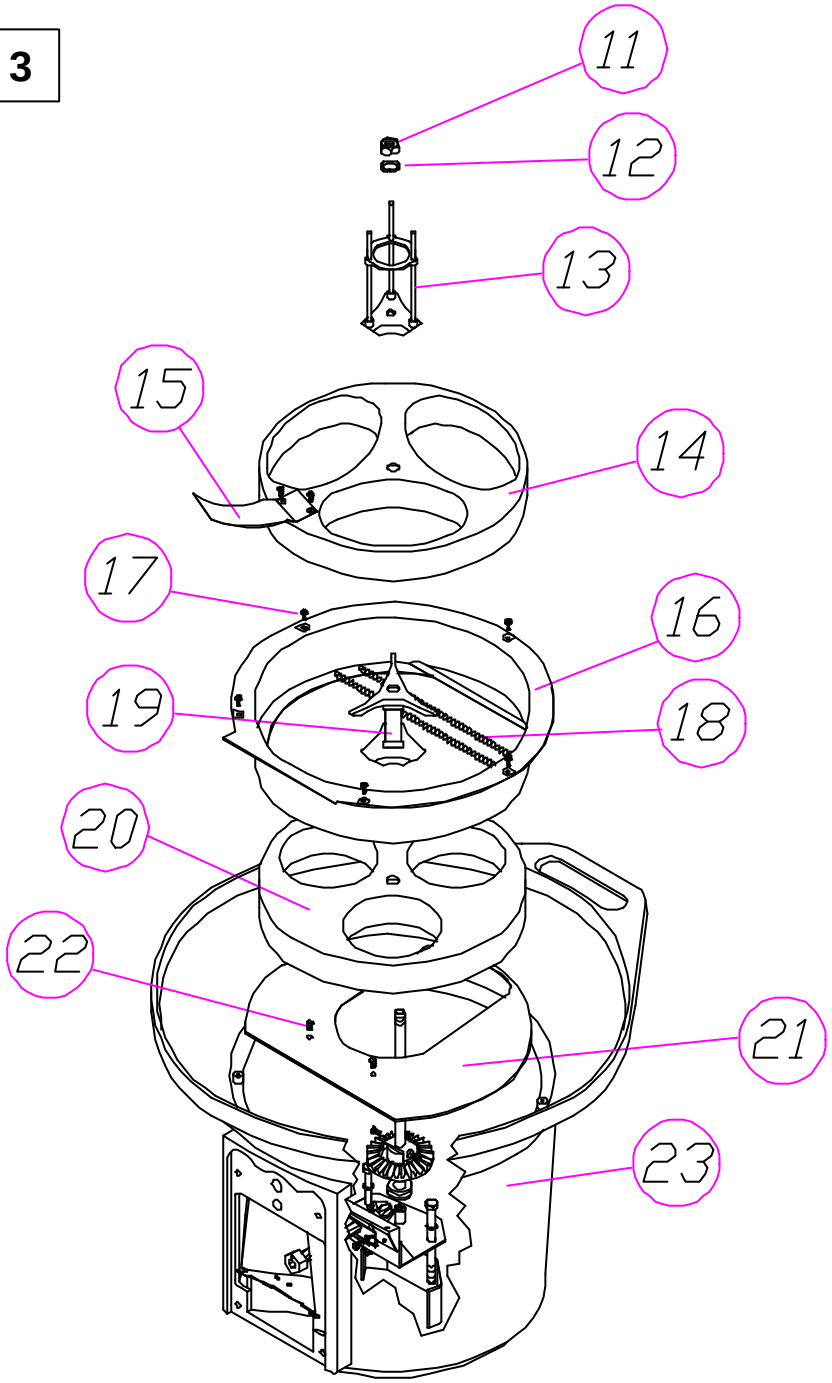

COMPONENTI IMMAGINE 3		
Nº	**Codice**	**Descrizione**
11	R1FE-102	DADO TRIDENTE
12	R1FE-203	RONDELLA TRIDENTE
13	R1MT-031	TRIDENTE 96 MM. – 90 MM. – 66MM.
14	R1PL-202	DOSATORE OVALE 96 MM. + MESCOLATORE
15	R1PL-205	MESCOLATORE 96 MM.
16	R1PL-203	SUPPORTO MOLLE 96 MM.
17	R1FE-006	VITE SUPPORTO MOLLE
18	R1FE-401	MOLLA SUPPORTO MOLLE
19	R1MT-051	SEPARATORE DOSATORE 96 MM.
20	R1PL-201	DOSATORE ROTONDO 96 MM.
21	R1MT-071	BASE ROTAZIONE CAPSULE 96 MM.
22	R1FE-005	VITE BASE ROTAZIONE CAPSULE
23	R1PL-122	CORPO ROSSO

IMMAGINE 4

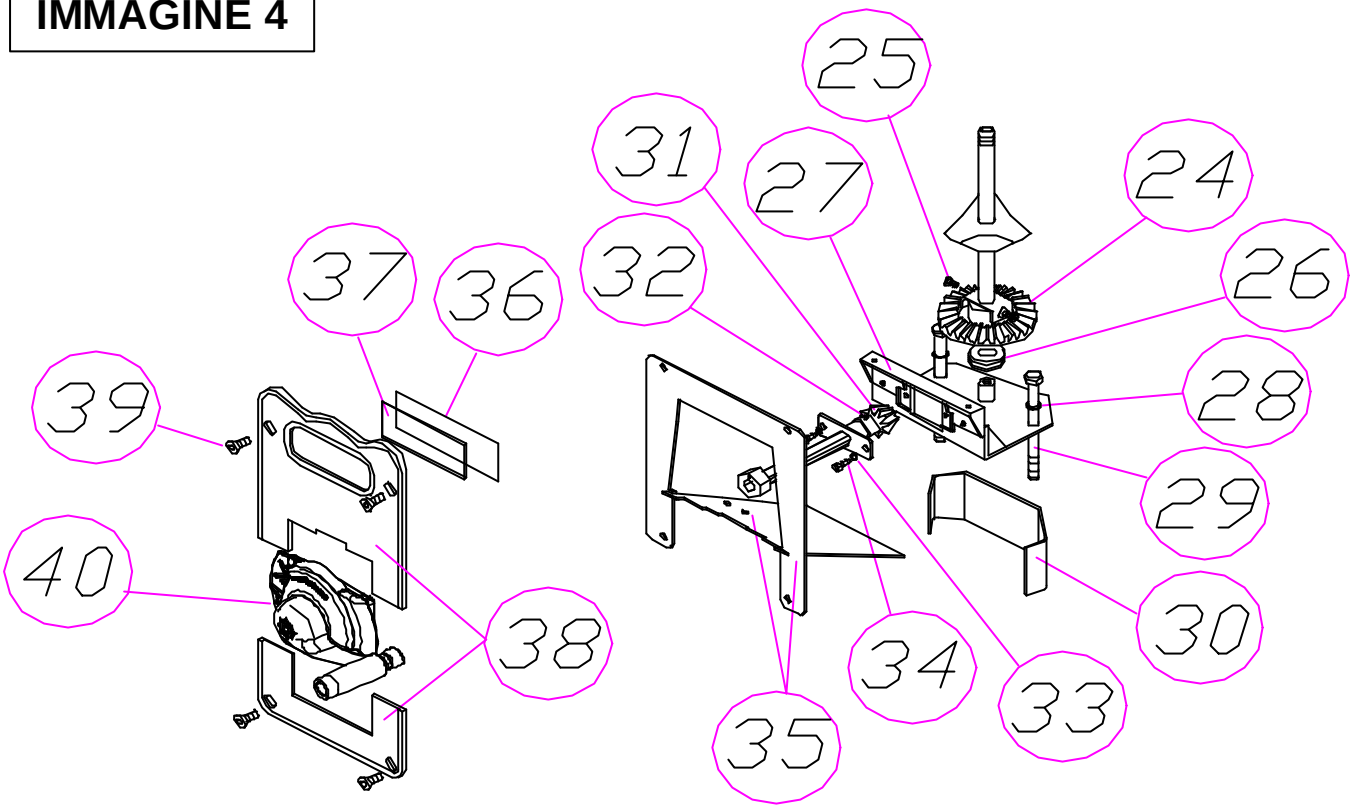

COMPONENTI IMMAGINE 4		
Nº	**Codice**	**Descrizione**
24	R1PL-301	CORONA 30 D.
25	R1FE-004	VITE ASSE + CORONA
26	R3FE-401	CUSCINETTO
27	R1MT-101	SUPPORTO ASSE Z 96 MM.
28	R1FE-201	GROWER UNIONE CORPO E BASE
29	R1FE-008	VITE UNIONE CORPO E BASE
30	R1MT-111	SUPPORTO ASSE COLONNA
31	R1MT-092A	PIGNONE 10 D. + SPINA ELASTICA
32	R1FE-301	SPINA ELASTICA PIGNONE
33	R1FE-202	GROWER ASSE + PIGNONE
34	R1FE-010	VITE ASSE + PIGNONE
35	R1MT-062	FISSAGGIO INTERNO TELAIO GETTONIERA
36	R1GR-201	ADESIVO PVP
37	R1GR-301	PROTEZIONE TELAIO GETTONIERA PVP
38	R1MT-061	TELAIO GETTONIERA
39	R1FE-003	VITE TELAIO GETTONIERA
40	R1MO-S/M	GETTONIERA BOULY

IMMAGINE 5

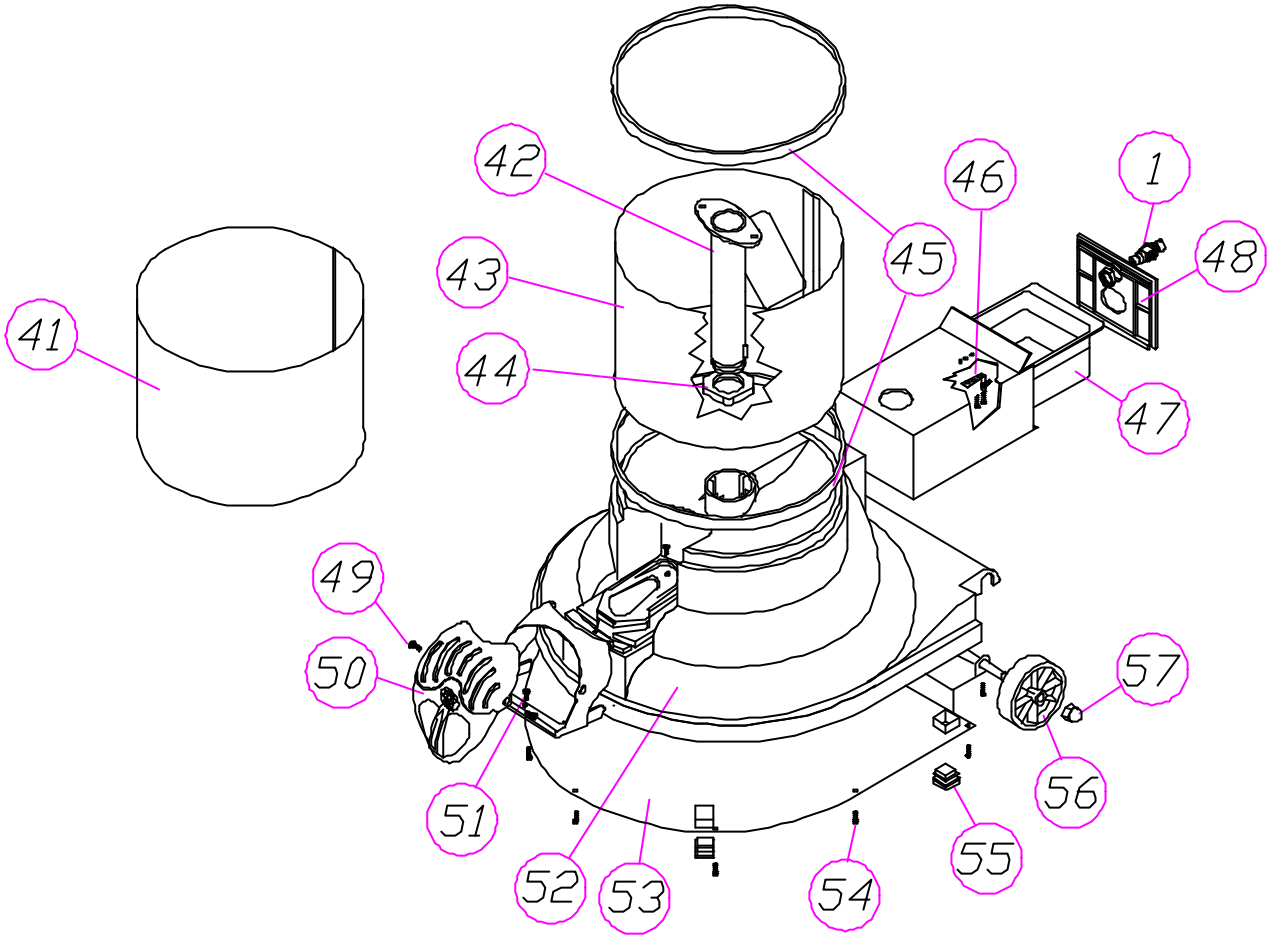

COMPONENTI IMMAGINE 5		
Nº	**Codice**	**Descrizione**
1	R1CE-S/M	SERRATURA
41	R1GR-031	SERIGRAFIA DISNEY INFERIORE
42	R1MT-141	TUBO CENTRALE BOULY
43	R1MT-121	CORPO INFERIORE
44	R1PL-302	DADO NYLON TUBO CENTRALE
45	R1PL-132	CERCHIO ROSSO
	R1PL-133	CERCHIO BLU
46	R1MT-132	ANGOLO VANO CASSETTA MONETE
47	R1PL-501	CASSETTA MONETE
48	R1MT-001	SPORTELLO CASSETTA MONETE
49	R1FE-001	VITE COPERCHIO USCITA PRODOTTO
50	R1PL-402	COPERCHIO USCITA PRODOTTO
51	R1FE-002	VITE BASE USCITA PRODOTTO
52	R1PL-113	BASE BLU
53	R1MT-151	BASE METALLICA
54	R1FE-007	TORNILLO BASE METALLICA E VANO CASSETTA
55	R1FE-501	PIEDE BASE METALLICA
56	R1PL-601	ROTELLA
57	R1FE-101	DADO ROTELLA

IMMAGINE 6

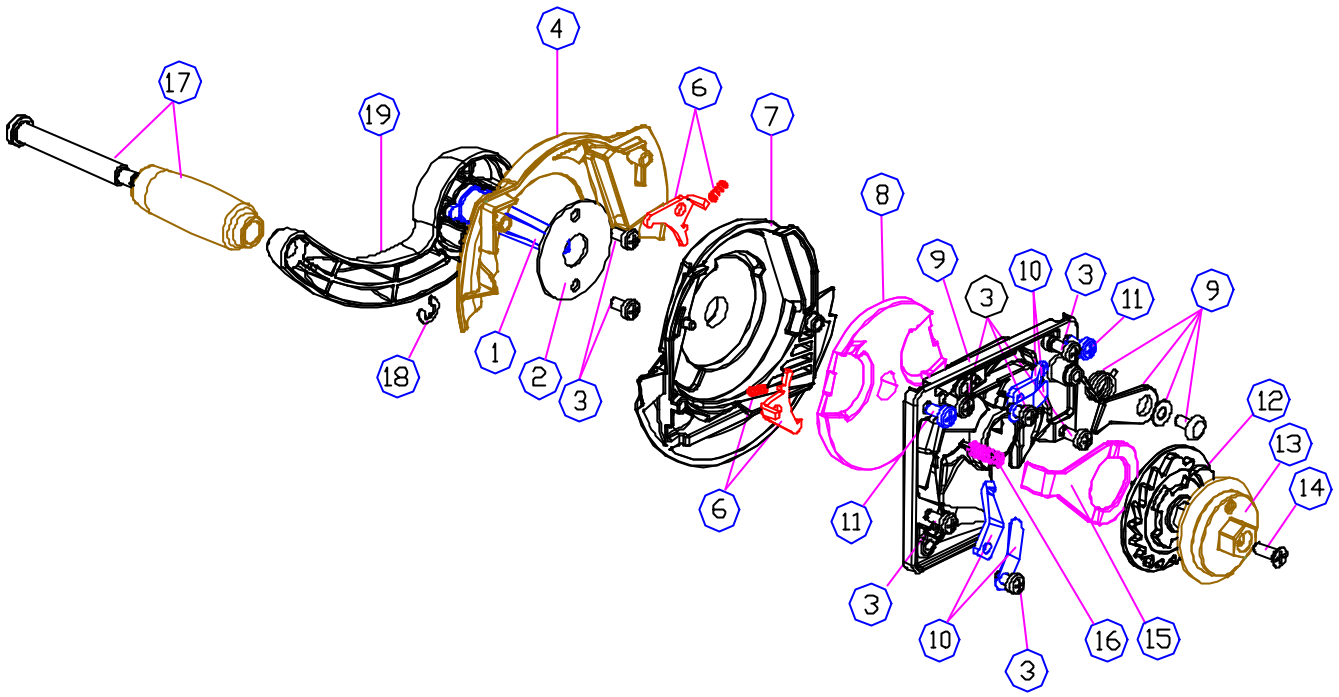

REF. R1MO-S/M GETTONIERA BOULY

COMPONENTI IMMAGINE 6		
Nº	**Codice**	**Descrizione**
1	R1MO-983	ASSE GETTONIERA 1 E 2 MONETE
2	R1MO-982	PLACCA FISSAGGIO MANICO
3	R1MO-994	VITE MANICO / TELAIO / FASCETTA
4	R1MO-904	SELETTORE GIALLO 1 MONETA
	R1MO-914	SELETTORE GIALLO 2 MONETE
6	R1MO-986	LEVA LETTORE DIAMETRO + MOLLA
7	R1MO-984	TELAIO FRONTALE GRIGIO
8	R1MP-S/M	PLACCA MONETE
9	R1MO-985	TELAIO POSTERIORE
10	R1MO-987	UNGHIA LETTORE SPESSORE MONETE + FASCETTA
11	R1MO-993	VITE SELETTORE MONETE
12	R1MO-990	LEVA DENTATA 1 E 2 MONETE
13	R1MO-991	ESTENSIONE GETTONIERA
14	R1MO-992	VITE ESTENSIONE
15	R1MO-988	BILANCIERE 1 E 2 MONETE
16	R1MO-989	MOLLA BILANCIERE
17	R1MO-954	POMELLO GIALLO + ASSE
18	R1MO-981	SEGER POMELLO MANICO
	R1MO-924	MANICO + POMELLO GIALLO (KIT)
	R1MO-934	MANICO + ASSE + POMELLO GIALLO (KIT)

KITS	
Codice	**Descrizione**
R1CO-007	**CONTATORE COMPLETO (KIT)**
R1CO-010	**CONTATORE + CASSETTA MONETE (KIT)**
R1CO-011	**ESTENSIONE GETTONIERA CON SUPPORTO + CALAMITA (KIT)**
R1PL- 401	**USCITA PRODOTTO (KIT)**
R1MT-131	**VANO CASSETTA MONETE + ANGOLO (KIT)**
R1MT-152	**BASE METALLICA + ROTELLE + PIEDI (KIT)**
R1MT-091	**ASSE + PIGNONE (KIT)**
R1MT-002	**SPORTELLO + COPERCHIO SICUREZZA CASSETTA MONETE**
R1MT-081	**ASSE + CORONA 96 MM. (KIT)**
R1MT-126	**CORPO INFERIORE + CERCHI DISNEY (KIT)**
R1PL-204	**DOSATORE COMPLETO 96 MM. (KIT)**
R1MT-157	**BASE BLU COMPLETA (KIT)**

KITS

R1CO-007 CONTATORE COMPLETO

R1CO-010 CONTATORE + CASSETA MONETE (KIT)

R1CO-011 ESTENSIONE GETTONIERA CON SUPPORTO + CALAMITA (KIT)

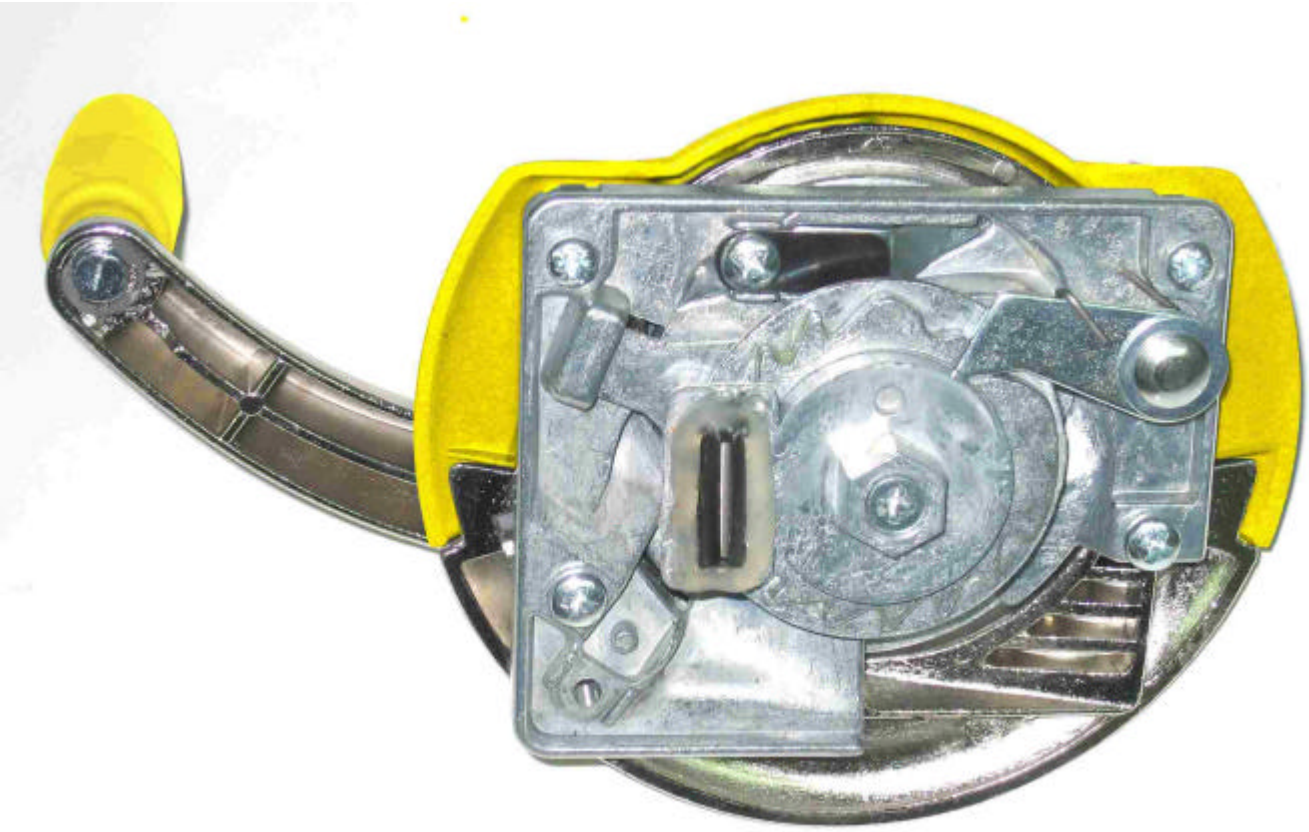

R1MO-S/P* GETTONIERA + SUPPORTO CALAMITA
*S/P = Secondo il paese

R1MT-091 ASSE + PIGNONE (KIT)

R1MT-081 ASSE + CORONA 96 MM. (KIT)

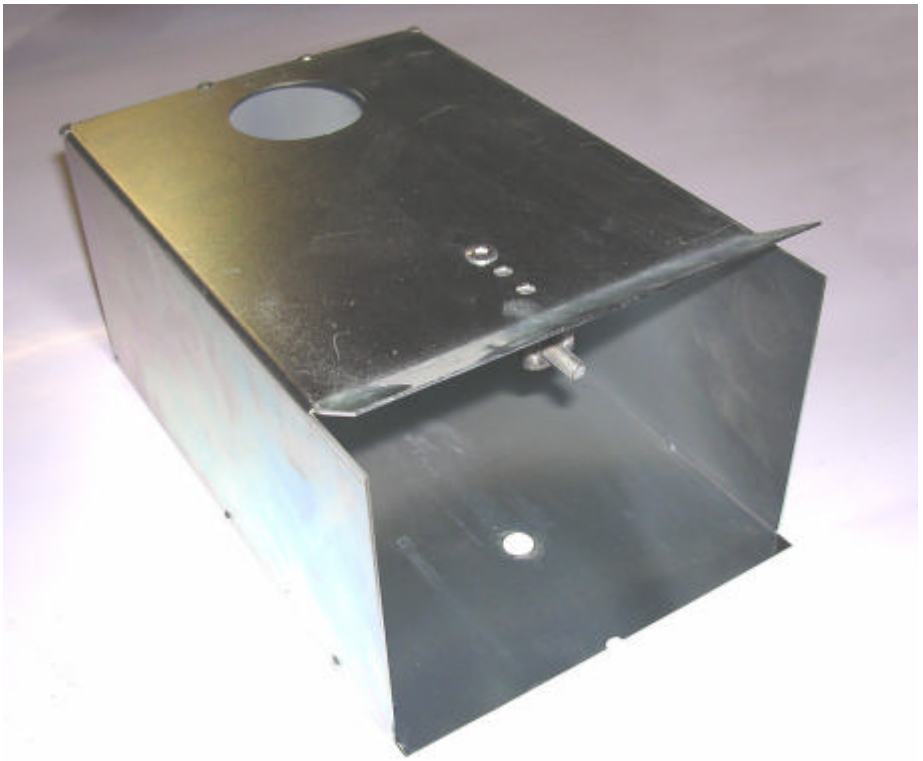

R1MT-131 VANO CASSETTA MONETE + ANGOLO (KIT)

R1MT-002 SPORTELLO + COPERCHIO SICUREZZA MONETE

R1MT-126 CORPO INFERIORE + CERCHI DISNEY (KIT)

R1PL- 401 USCITA PRODOTTO (KIT)

R1MT-157 BASE BLU COMPLETA (KIT)

R1MT-152 BASE METALLICA + ROTELLE + PIEDE (KIT)

R1PL-204 DOSATORE COMPLETO 96 MM. (KIT)

OPTIONAL	
Codice	**Descrizione**
R1FE-601	**CHIAVE DADO NYLON**
R1FE-602	**CHIAVE A "T"**
R1FE-605	**CHIAVE A BRUGOLA Nº 4**
R1FE-604	**CHIAVE A BRUGOLA Nº 4 SICUREZZA**
R1FE-009	**VITE SICUREZZA TELAIO GETTONIERA**

R1FE-601 CHIAVE DADO NYLON

Uso: Svitare/avvitare il dado di nylon al tubo centrale del distributore.
È necessaria una chiave a cricco che non viene fornita da Discapa.

R1FE-602 CHIAVE A "T"

Uso: Svitare/avvitare le due viti unione corpo e base del distributore.

R1FE-605 CHIAVE A BRUGOLA Nº 4

Uso: Svitare/avvitare il telaio del gettoniera al distributore.

R1FE-604 CHIAVE A BRUGOLA Nº 4 SICUREZZA

Uso: Svitare/avvitare il telaio del gettoniera al distributore con viti di maggiore sicurezza.

R1FE-009 VITE SICUREZZA TELAIO GETTONIERA

Uso: Maggiore sicurezza al telaio gettoniera.